Ջրաչափական հոր
Հատակագիծ Մ 1:25

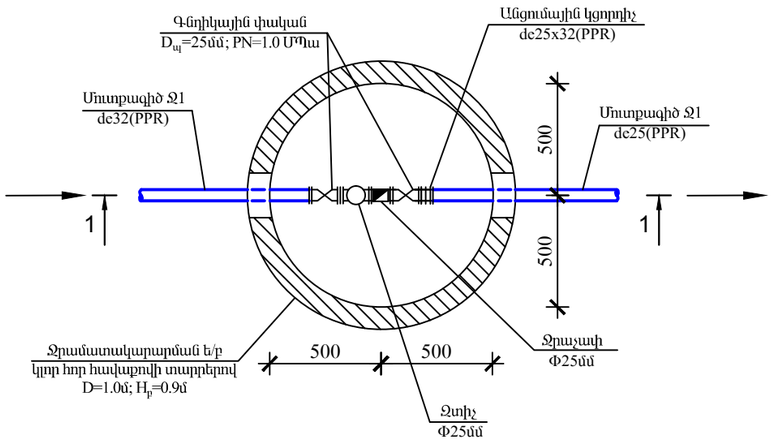

Կտրվածք 1-1
Մ 1:25

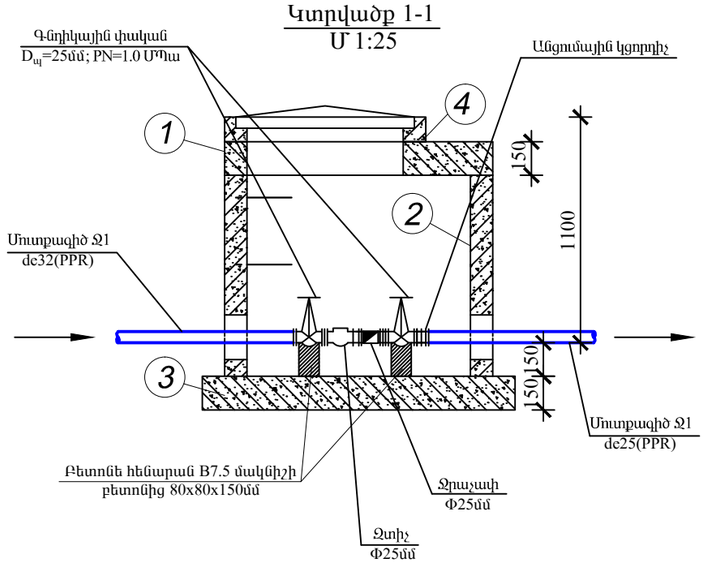

Ծանոթություն

Ջրաչափական հորի հողային աշխատանքների ծավալները ներառված են ջրատարի հողային աշխատանքների ծավալներում:

Շին. նյութերի ծախսը մեկ հորի համար (D_h=1.0մ , H_p=0.9մ)

№	Անվանում	Չափմ. միավ.	Քանակը	Ծանոթություն
1	Ցեմենտ-ավազե շաղախ δ=20մմ	$մ^3$	0.3	
2	Պողպատյա միացնող տարրեր	կգ	11.0	
3	Խճի նախապատրաստական շերտ δ=10սմ	$մ^3$	0.1	
4	Ելարան	կգ	9.7	
5	Թուջե մտոց "Т" տիպի	հատ	1	
6	Բետոնե հենարան 80x80x150մմ	հատ	2	B 7.5

Ծանուցում

* Հատակի ե/բ սալ КЦД-10 (ամրանի ծախսը 80կգ/$մ^3$, բետոնի ծախսը 0.18$մ^3$)
* Պատի օղակ КЦ-10-9Ѳ(ամրանի ծախսը 34.4կգ/$մ^3$, բետոնի ծախսը 0.23$մ^3$)
* Ծածկի սալ КЦП 1-10-1 (ամրանի ծախսը 77.0կգ/$մ^3$, բետոնի ծախսը 0.1$մ^3$)
* Հենման օղակ КЦ0-1 (ամրանի ծախսը 55.0կգ/$մ^3$, բետոնի ծախսը 0.02$մ^3$)
* Ելարանը տեղադրել Ѳ1-01 տիպի
* Հորերի ընդհանուր թիվը 1 հատ:

Հավաքովի ե/բ տարրերով հորի մասնագիր (1 հորի համար)

Ջրաչափական հոր ՋՀ- 1 (D=1.0մ; H=0.9մ)

№	Էլեմենտի անվանումը և մակնիշը	Քանակ (հատ)	1 էլեմենտի բետոնի ծավալը ($մ^3$)	1 էլեմենտի ամրանի քաշը (կգ)
1	Ծածկի սալ КЦП1-10-1	1	0.10	7.7
2	Պատի օղակ КЦ-10-9а	1	0.23	14.7
3	Հատակի սալ КЦД-10	1	0.18	14.4
4	Հենման օղակ КЦ0-1	1	0.02	1.1
	Ընդամենը		0.53	37.9

ՏՆՕՐԵՆ	Հ.ՔԵԼԵՋՅԱՆ		ԳԱՅԻ ՊՈՂՈՏԱՅԻ ԵՎ «ՋՐԱՃԽԱՐՀ»-Ի ՀԱՐԵՎԱՆՈՒԹՅԱՄԲ ՏՂԵՂԱԿԱՅՎԱԾ ԱՅԳՈՒ ՎԵՐԱԿԱՆԳՆՄԱՆ ԵՎ ԲԱՐԵԿԱՐԳՄԱՆ ՆԱԽԱԳԻԾ		ՋՋ	
Ն.Գ.Ճ.	Գ.ԲԱԲԱՋԱՆՅԱՆ			ՓՈՒԼ	ԹԵՐԹ	ԹԵՐԹԵՐ
					6	10
			ՋՐԱՄԱՏԱԿԱՐԱՐՈՒՄ ԵՎ ՋՐԱՀԵՌԱՑՈՒՄ	«ԵՃՇՊՀ»		
			Ջրաչափական հոր, մասնագիր			